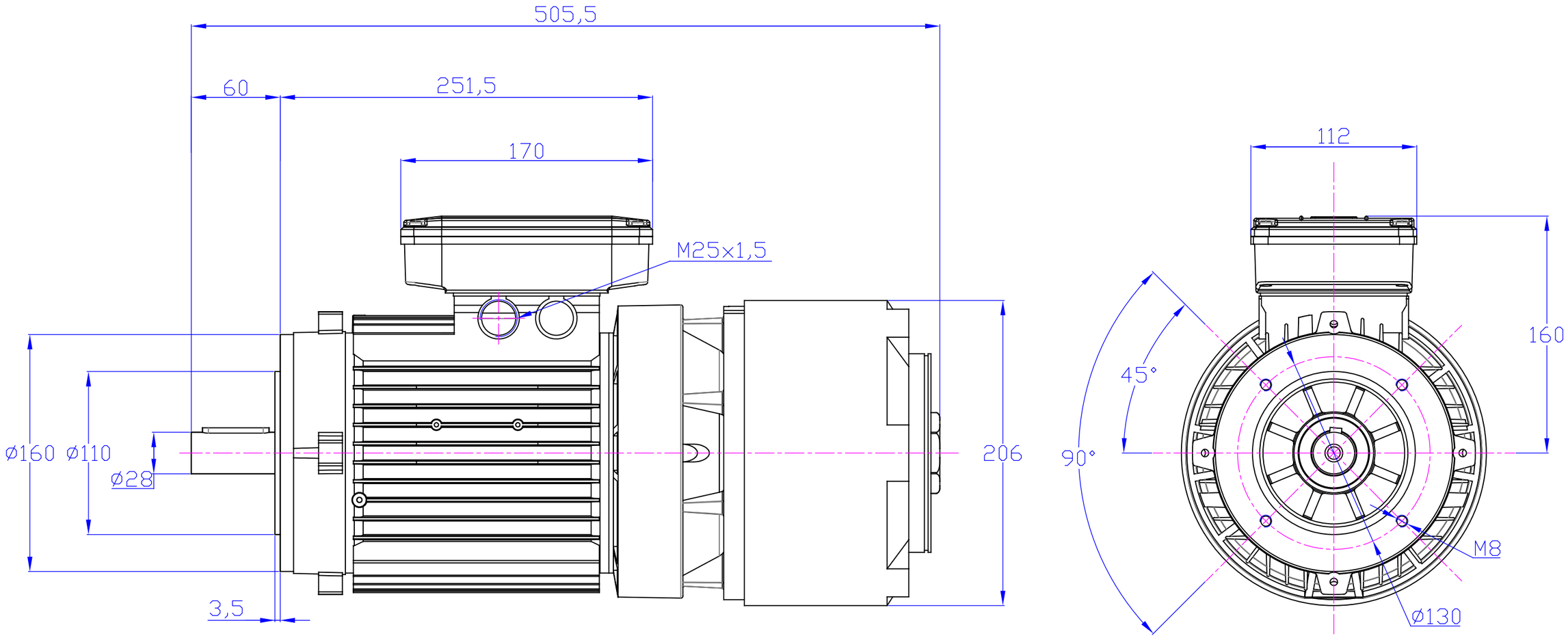

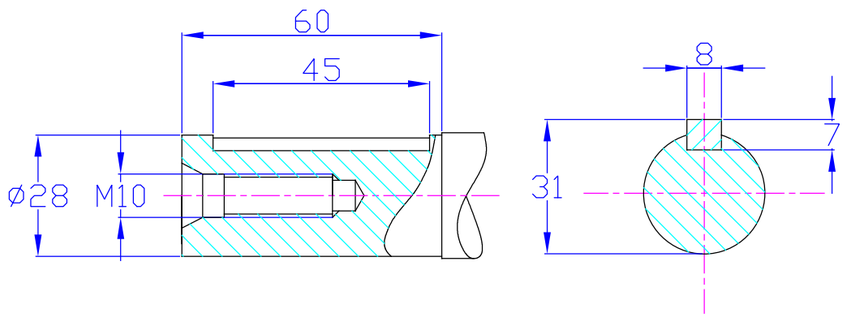

Materiale		Osservazioni			
Trattamenti termici sul pezzo		Questo disegno e' di proprieta' della ditta MGM di Serravalle Pistoiese. Ogni riproduzione anche parziale e' vietata		DATA	FIRMA
Grezzo	In lavorazione		Disegno	04/11/20	M.M.
			Controllo		
			Approv.		
M.G.M. Motori Elettrici S.p.A. Serravalle Pistoiese www.mgmrestop.com		BAH 100 B14 – DM			
N. Modello	Peso del pezzo Kg	SCALA	1:1	DISEGNO	
	Grezzo / Finito	SOSTITUISCE IL		M08GC0010	
		SOSTITUITO DAL			